Рюкзак RUN, 100% полиэстер
арт. 972069
Методы нанесения: термотрансфер, термотрансфер DTF
сублимация (только на белом)

972069/01

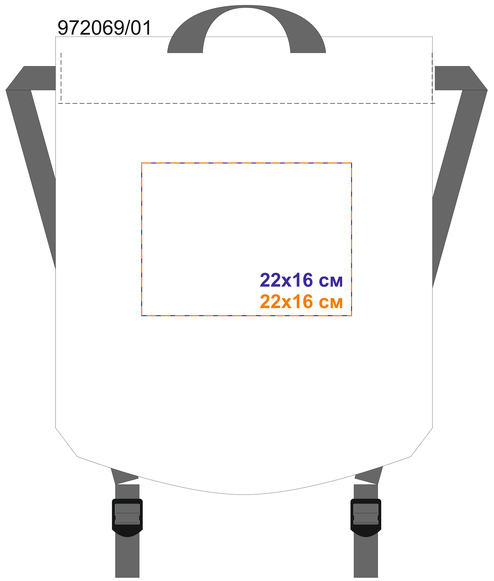

972069/03

972069/08

972069/15

972069/24

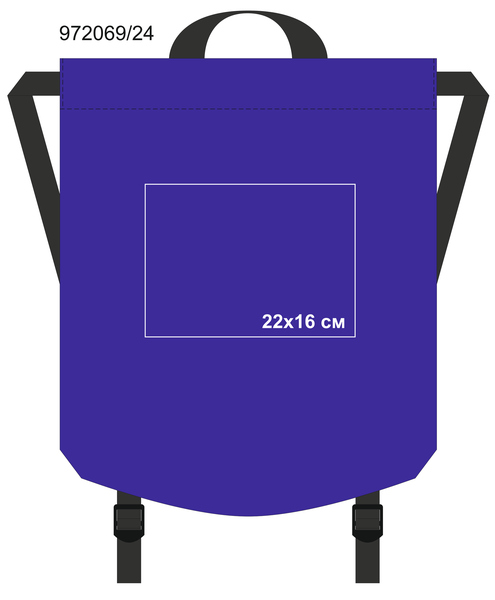

972069/35

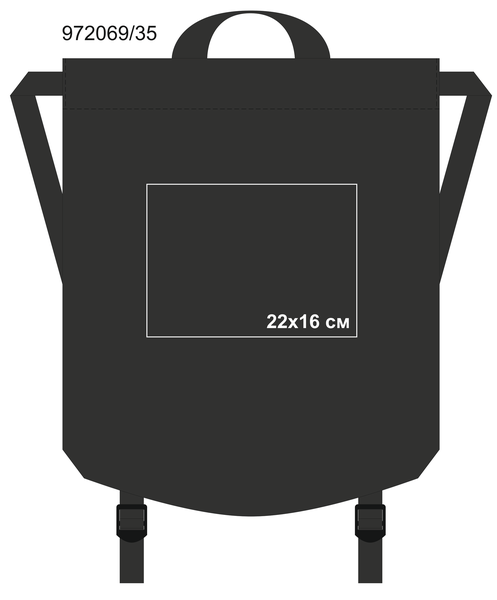
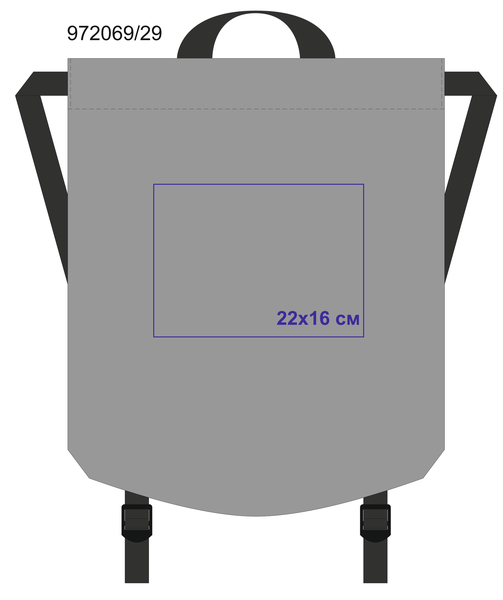
972069/29