Термокружка вакуумная "Velvet»

Артикул: 28001

Метод: круговая гравировка, гравировка

28001/03

Питьевой клапан

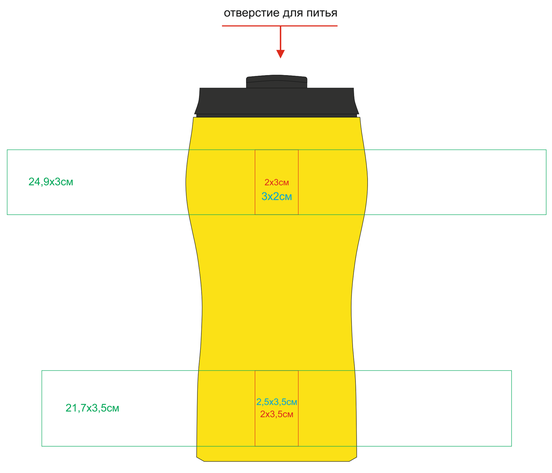

Справа от питьевого клапана

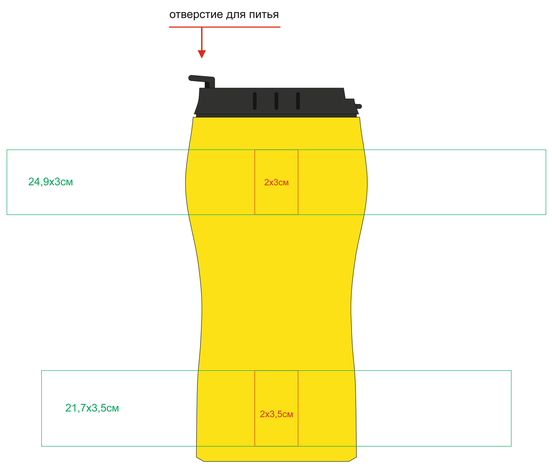

Противоположная сторона от питьевого клапана

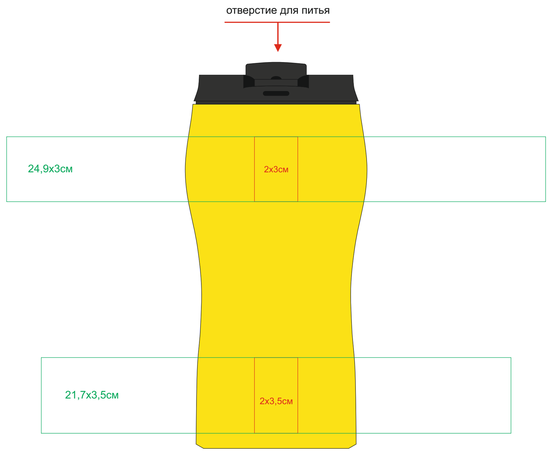

Слева от питьевого клапана

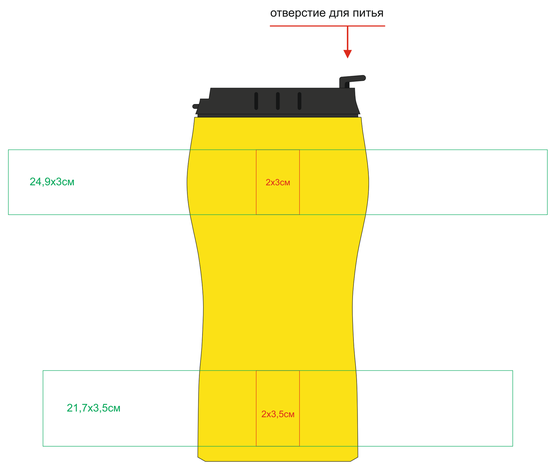

28001/08

Питьевой клапан

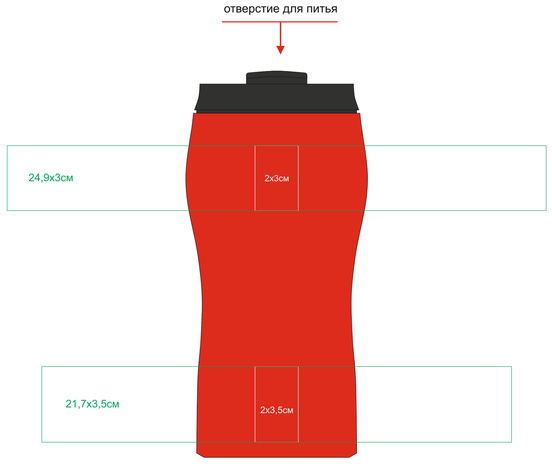

Справа от питьевого клапана

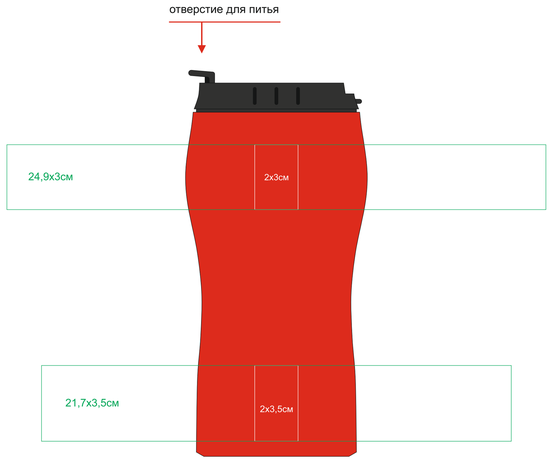

Противоположная сторона от питьевого клапана

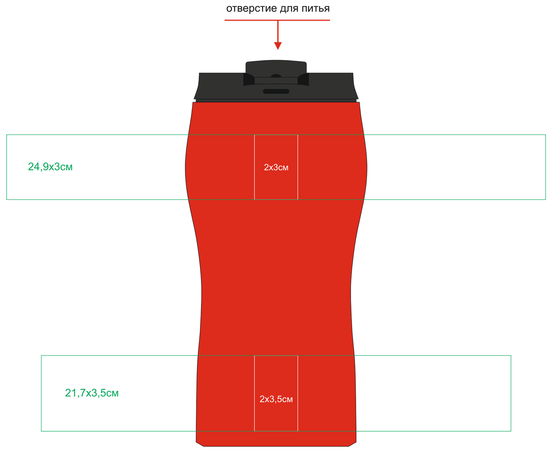

Слева от питьевого клапана

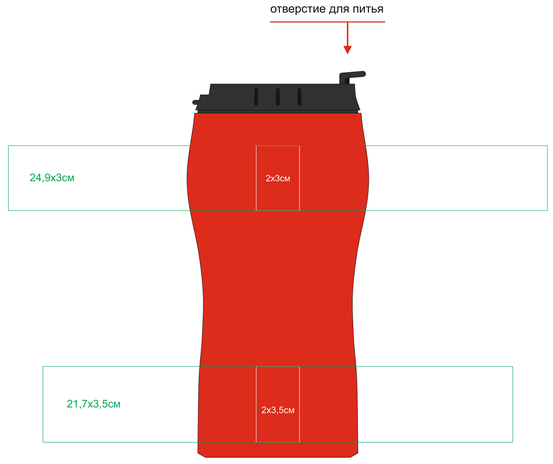

28001/15

Питьевой клапан

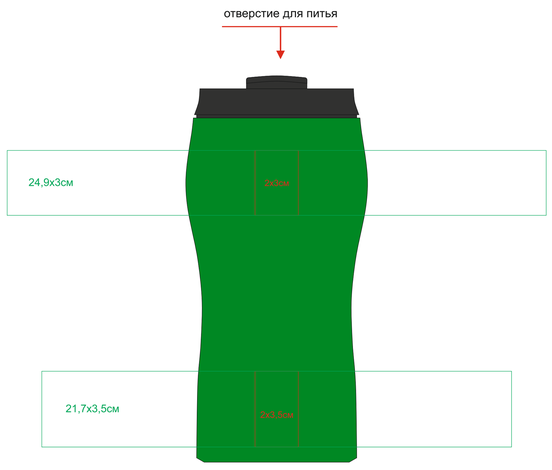

Справа от питьевого клапана

Противоположная сторона от питьевого клапана

Слева от питьевого клапана

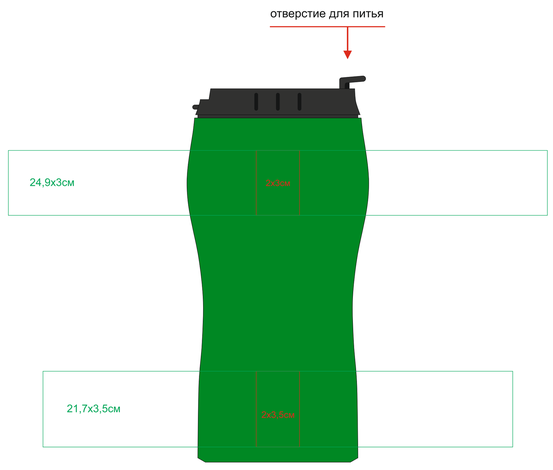

28001/22

Питьевой клапан

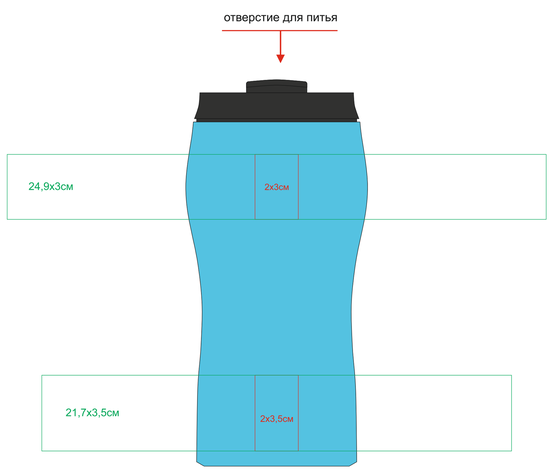

Справа от питьевого клапана

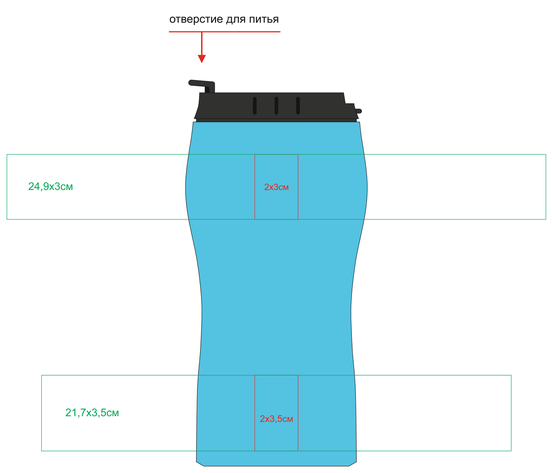

Противоположная сторона от питьевого клапана

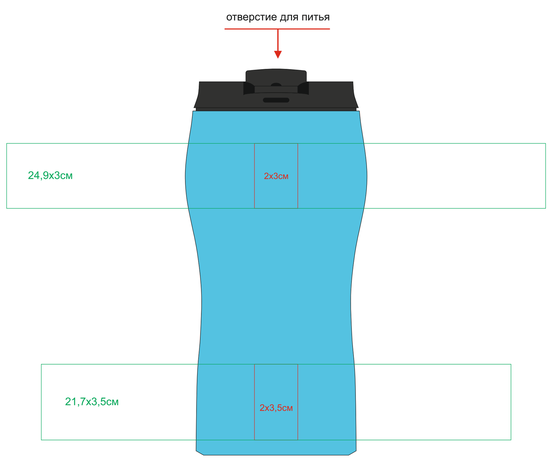

Слева от питьевого клапана

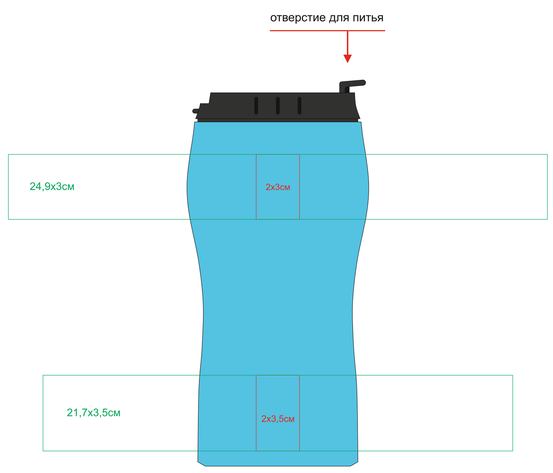

28001/24

Питьевой клапан

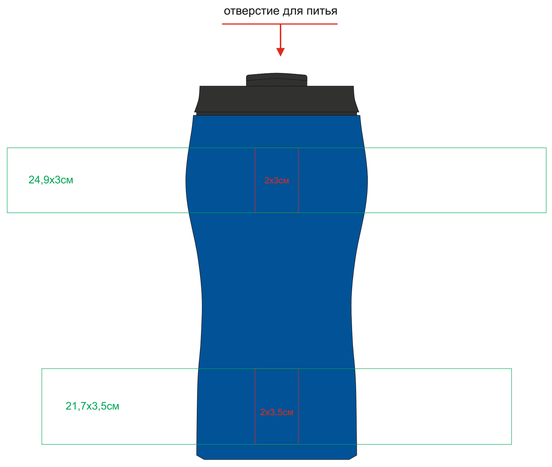

Справа от питьевого клапана

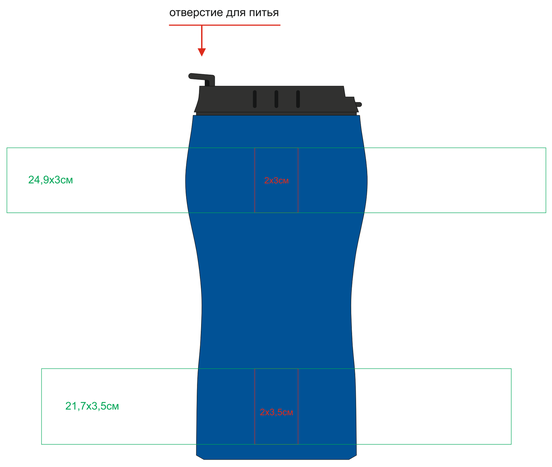

Противоположная сторона от питьевого клапана

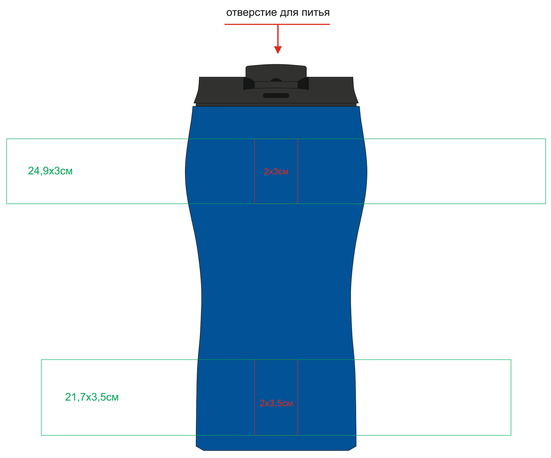
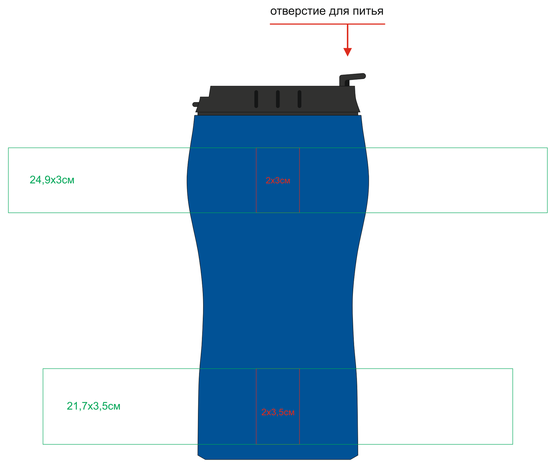
Слева от питьевого клапана