Панама CUMBRE, 100% полиэстер, подкладка 100% полиэстер, 230 г/м2 арт.25517

Метод нанесения: Вышивка (из-за выраженной фактуры изделия, мелкие элементы в вышивке могут плохо читаться, сквозь стежки может проступать ворс изделия), Вышивка шеврона

Из-за выраженной фактуры изделия, мелкие элементы в вышивке могут плохо читаться, сквозь стежки может проступать ворс изделия (вышивка)

25517.13 Лицо

Оборот

Из-за выраженной фактуры изделия, мелкие элементы в вышивке могут плохо читаться, сквозь стежки может проступать ворс изделия (вышивка)

25517.14 Лицо

Оборот

Из-за выраженной фактуры изделия, мелкие элементы в вышивке могут плохо читаться, сквозь стежки может проступать ворс изделия (вышивка)

25517.25 Лицо

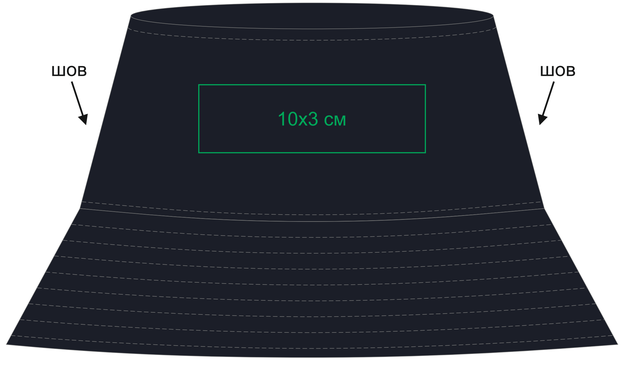

Оборот

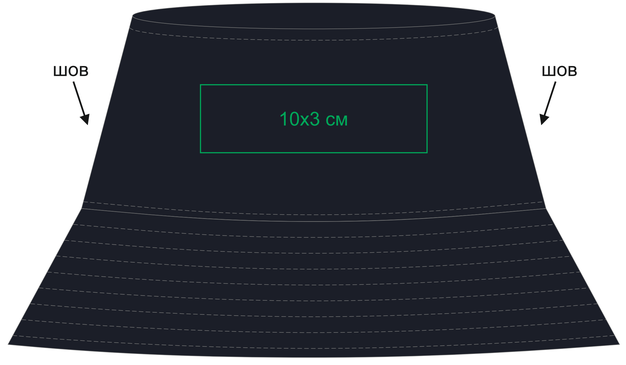

Из-за выраженной фактуры изделия, мелкие элементы в вышивке могут плохо читаться, сквозь стежки может проступать ворс изделия (вышивка)

25517.28 Лицо

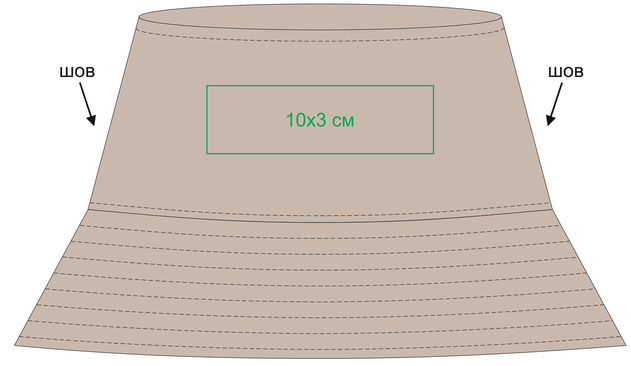

Оборот

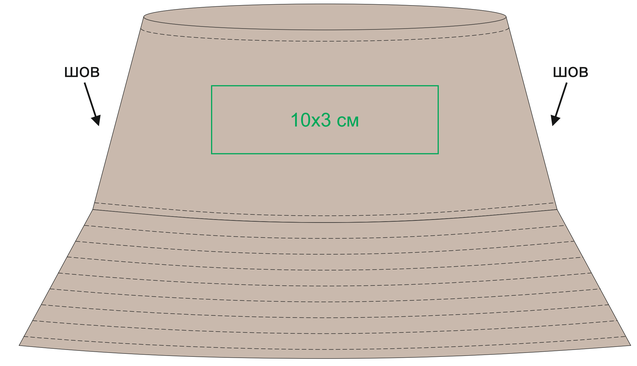

Из-за выраженной фактуры изделия, мелкие элементы в вышивке могут плохо читаться, сквозь стежки может проступать ворс изделия (вышивка)

25517.35 Лицо

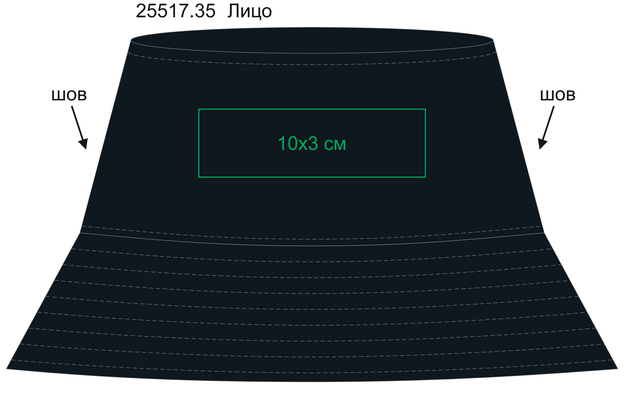

Оборот